# QUICK INSTALLATION GUIDE

GAMDIAS

# APOLLO | E2

MID-TOWER PC CASE

# TABLE OF CONTENTS


1 Specifications
2 Exploded View & Parts
3 Accessory
4 Side Panel Removal
5 Motherboard Installation
6 PSU Installation
7 3.5" & 2.5" HDD Installation
8 Air Cooling Compatibility
9 Radiator Compatibility
10 I/O Ports
11 I/O Connectors

# SPECIFICATIONS

| | |
|---|---|
| SERIES | 20cm Fans Series |
| Product Name | APOLLO E2 |
| Case Type | MID Tower |
| Dimension (L x W x H) | 370 x 216 x 462 mm |
| | 14.6 x 8.5 x 18.2 inch |
| Chassis Dimension (L x W x H) | 330 x 215 x 440 mm |
| | 13 x 8.5 x 17.3 inch |
| Motherboard Support | ATX, Micro-ATX,Mini-ITX |
| Expansion Slots | 7 |
| Material | SPCC , ABS , Tempered glass |
| Window | Front , Left |
| Radiator Support | Top: 240 mm |
| | Front: 360 mm , 280 mm |
| | Rear: 120 mm |
| Fan Support | Top: 2 x 120mm , 2 x 140mm |
| | Front: 3 x 120mm , 2 x 140mm, 2 x 200mm |
| | Rear: 1 x 120mm, 1 x 140mm |
| | Bottom: 2 x 120mm |
| Pre-installed Fans | Front: 2 x 200mm ARGB Fans |
| Pre-installed Control BOX | NO |
| Motherboard Sync | 5V 3-Pin Addressable Header |
| Drive Bays | 2 x 3.5" or 1 x 2.5"+1 x 3.5"(HDD Cage) |
| | 3 x 2.5" |
| Clearance | CPU cooler height limitation: 170mm |
| | VGA length limitation: 300mm |
| | PSU length limitation: 150mm |
| I/O Port | USB 3.0 x1, USB 2.0 x2, |
| | HD Audio x1, Fan LED Control x1 |

# EXPLODED VIEW & PARTS

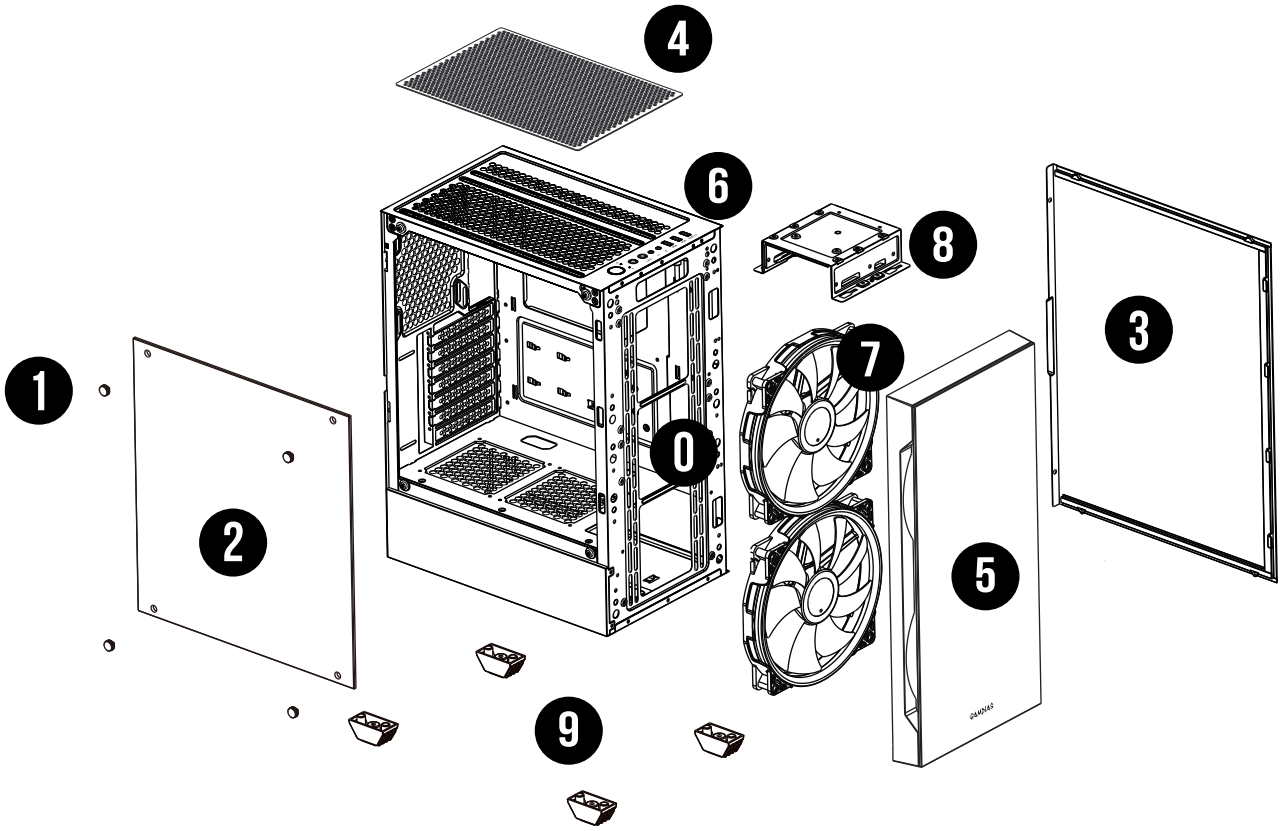


## PARTS

| | | | |
|---|---|---|---|
| 0 | Chassis Body | 5 | Tempered Glass Front Panel |
| 1 | Screw | 6 | IO Port |
| 2 | Tempered Glass Side Panel | 7 | 20CM ARGB FAN |
| 3 | Right Side Panel | 8 | HDD Cage |
| 4 | Top Dust Filters | 9 | Rubber Foot |

## ACCESSORY

| FIGURE | PARTS NAME | QTY | USED FOR |
|---|---|---|---|
| | Stand-off 4.75 x 6.5 x 10mm | 3 | Motherboard |
| | Screw #6 x 6 mm | 4 | PSU |
| | Screw #6 x 5 mm | 8 | HDD |
| | Screw M3 x 5 mm | 25 | 2.5" HDD/Motherboard/ODD |
| | Screw BM6# x 27mm | 8 | Fan on bottom of case / on radiator |
| | CableTie | 5 | Cable Management |
| | Buzzer | 1 | Motherboard Alarm |

# SIDE PANEL REMOVAL

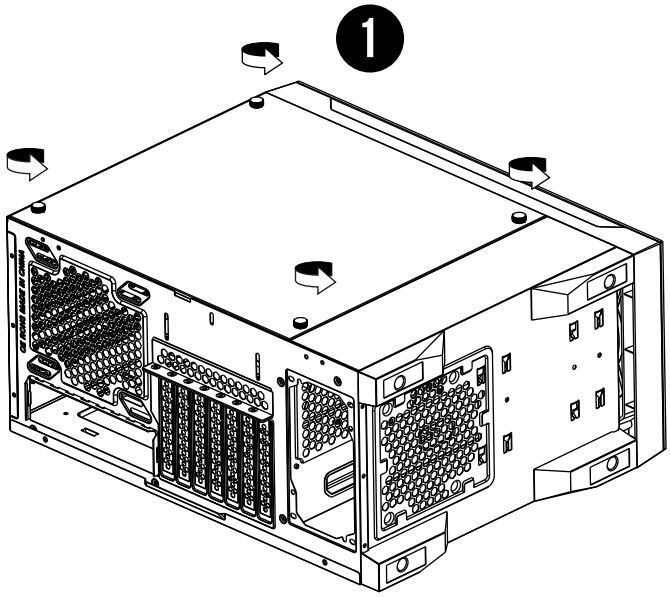


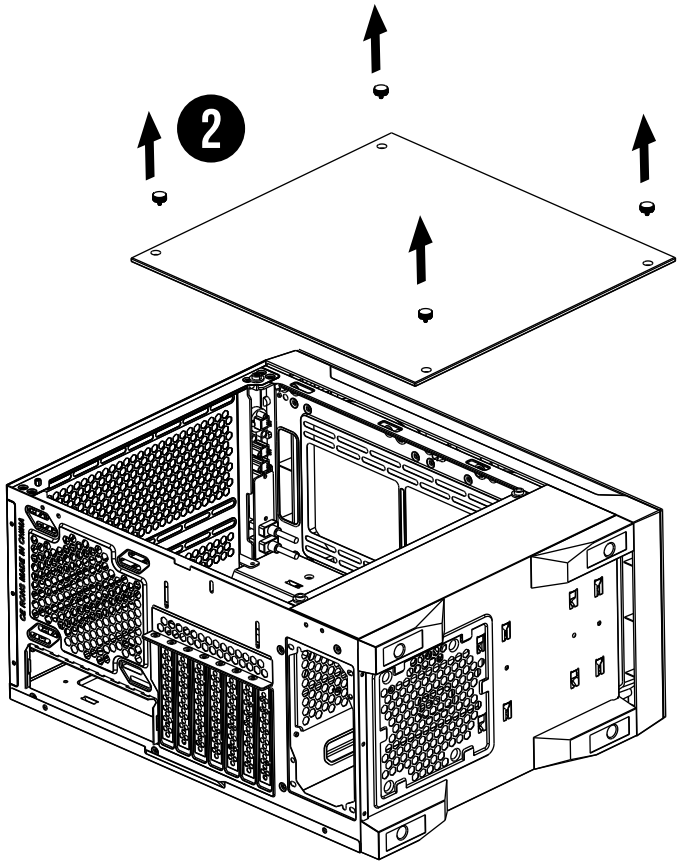


**English**

Remove the side panel

**Español**

Retire el panel lateral

**Deutsch**

Seitenblende entfernen

**Polski**

Usuń panel boczny

**Français**

Retirez le panneau latéral

**Svensk**

Ta bort sidopanelen

**Italiano**

Rimuovere il pannello laterale

**Português**

Remova o painel lateral

**Русский**

Снимите боковую панель

**Türk dili**

Yan paneli çıkarın

**日本語**

サイドパネルを取り外します

**한국어**

사이드 패널 제거

**ภาษาไทย**

ถอดแผงด้านข้าง

**العَرَبِيَّة**

فُك اللوحة الجانبية

# MOTHERBOARD INSTALLATION

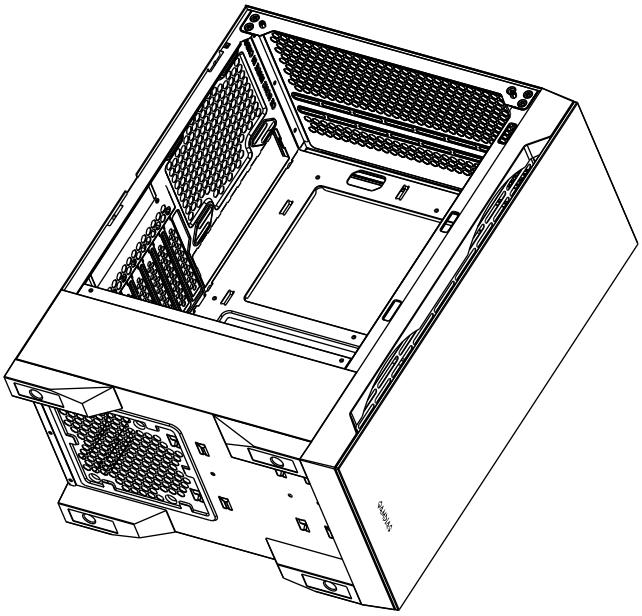

## English

Lay down the chassis
Install the motherboard in proper location and secure it with screws

## Español

Tumbe el chasis
Instale la placa base en la posición adecuada y fíjela con los tornillos

## Deutsch

Gehäuse flach hinlegen
Motherboard an der richtigen Stelle installieren und mit Schrauben sichern

## Polski

Połóż obudowę
Zamontuj płytę główną we właściwym miejscu I przymocuja za pomocą śrubek

## Français

Déposez le châssis
Installez la carte mère dans un emplacement approprié et fixez-la avec des vis

## Svensk

Lägg ner chassiet
Sätt i moderkortet på rätt plats och fäst med skruvar

## Italiano

Poggiare il telaio
Installare la scheda madre nella posizione corretta e fissarla con viti

## Português

Deite o chassi
Instale a placa-mãe no local correto e prenda-a com parafusos

## Русский

Снимите подставку
Установите системную плату в нужном месте и закрепите винтами

## Türk dili

Kasayı yere yatırın
Ana kartı uygun konuma kurun ve vidalarla sabitleyin

## 日本語

シャシーを置きます。
マザーボードを適切な位置に取り付け、
ねじで固定します。

## 한국어

섀시 깔기
마더보드를 올바른 위치에 놓은 뒤
볼트로 고정합니다

## ภาษาไทย

วางตัวเครื่องลง
ติดตั้งมาเธอร์บอร์ดในตำแหน่งที่ถูกต้องแล้ว
ยึดด้วยสกรู

## العَرَبِيَّة

ضع الهيكل (الشاسيه) على سطح.
ركِّب اللوحة الأم في المكان السليم وأحكم تثبيتها بالمسامير.

# PSU INSTALLATION

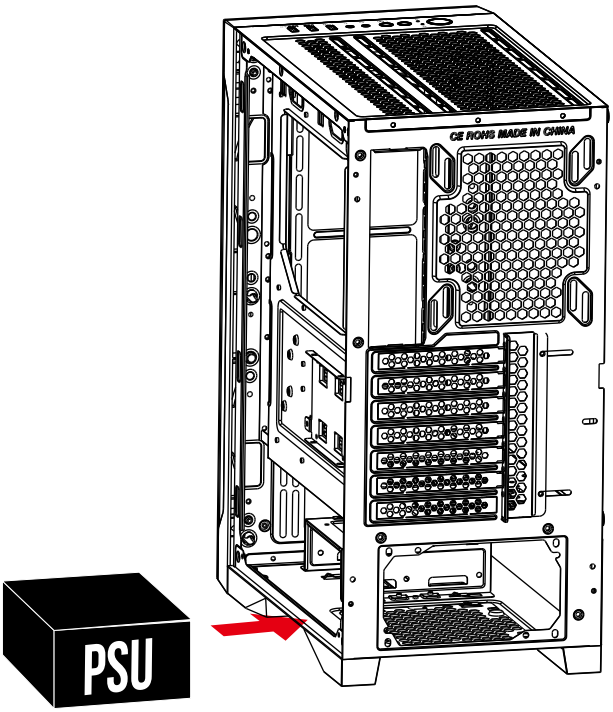


**English**

Place the PSU in proper location

**Español**

Coloque la PSU en la posición adecuada

**Deutsch**

Netzteil an der richtigen Stelle platzieren

**Polski**

Umieść zasilacz we właściwym miejscu

**Français**

Positionnez le bloc d'alimentation électrique dans un emplacement approprié

**Svensk**

Placera PSU:n på rätt plats

**Italiano**

Collocare il PSU in posizione corretta

**Português**

Coloque a PSU no local adequado

**Русский**

Поместите блок питания в нужное место

**Türk dili**

PSU'yu uygun konuma yerleştirin

**日本語**

電源ユニットを適切な位置に置きます。

**한국어**

PSU를 올바른 위치에 놓습니다

**ภาษาไทย**

วาง PSU ในตำแหน่งที่ถูกต้อง

**العَرَبِيَّة**

ضع وحدة إمداد الطاقة في المكان السليم.

# 3.5" & 2.5" HDD INSTALLATION

## 3.5" HDD

A

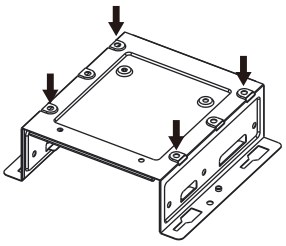

B

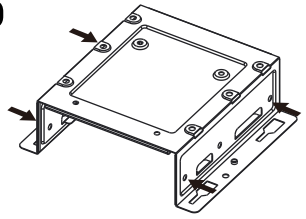

## 2.5" SSD

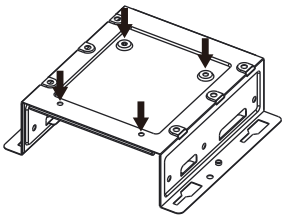

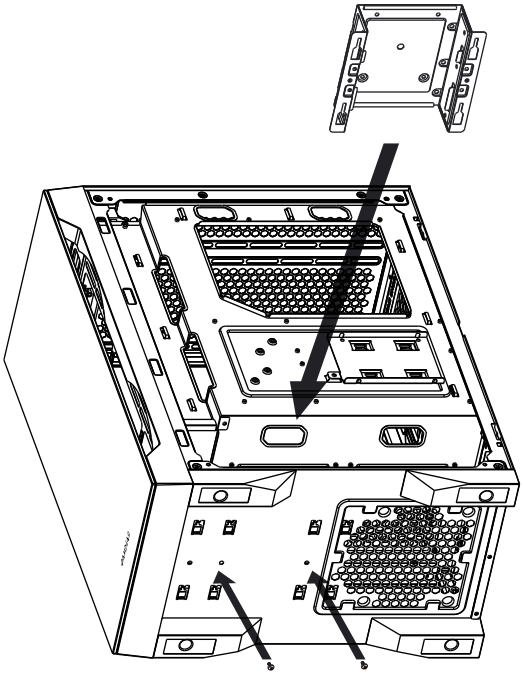

### English

A. 3.5" HDD
Align the HDD into the mounting holes and screw in.
B. 2.5" SSD
Align the SSD into the mounting holes and screw in.

### Español

A. HDD de 3,5"
Alinee el HDD en los orificios de montaje y apriete los tornillos.
B. SSD de 2,5"
Alinee el SSD en los orificios de montaje y apriete los tornillos.

### Deutsch

A. 3,5-ZOLL-FESTPLATTE
Festplatte in den Montagelöchern ausrichten und einschrauben.
B. 2,5-ZOLL-SSD
SSD in den Montagelöchern ausrichten und einschrauben.

### Polski

A. DYSK TWARDY HDD 3,5"
Dopasuj dysk twardy HDD do otworów montażowych i przykręć go.
B. Dysk twardy SSD 2,5"
Dopasuj dysk twardy SSD do otworów montażowych i przykręć go.

### Français

A. Disque dur 3,5"
Alignez le disque dur dans les trous de montage et vissez-le.
B. SSD 2,5"
Alignez le SSD dans les trous de montage et vissez-le.

### Svensk

A. 3,5" HDD
Sätt i HDD:n i monteringshålen och skruva fast.
B. 2,5" SSD
Sätt i SSD:n i monteringshålen och skruva fast.

### Italiano

A. HDD da 3,5”
Allineare l’HDD nei fori di montaggio e avvitarlo.
B. SSD da 2,5”
Allineare l’SSD nei fori di montaggio e avvitarlo.

### Português

A. HDD 3.5"
Alinhe o HDD nos orifícios de montagem e aperte-o.
B. HDD 2.5"
Alinhe o SSD nos orifícios de montagem e aperte-o.

### Русский

А. Жесткий диск 3,5 дюйма
Установите жесткий диск в монтажные отверстия и закрепите винтами.
Б. Твердотельный накопитель 2,5 дюйма
Вставьте твердотельный накопитель в монтажные отверстия и закрепите винтами.

### Türk dili

A. 3,5" SABİT DİSK
Sabit diski bağlantı düzeneği delikleriyle hizalayın ve vidalayın.
B. 2,5" KATI HÂL DİSKİ
Katı hâl diskini bağlantı düzeneği delikleriyle hizalayın ve vidalayın.

### 日本語

A.3.5インチHDD
HDDを取り付け穴にあて、回し入れます。
B.2.5インチHDD
SSDを取り付け穴にあて、回し入れます。

### 한국어

A. 3.5" HDD
HDD를 마운팅 홀에 정렬한 뒤 볼트로 고정합니다.
B. 2.5" HDD
SSD를 마운팅 홀에 정렬한 뒤 볼트로 고정합니다.

### ภาษาไทย

A. ฮาร์ดดิสก์ไดรฟ์ขนาด 3.5 นิ้ว
จัดเรียงฮาร์ดดิสก์ไดรฟ์ลงในช่องสำหรับประกอบแล้วขันสกรูยึดให้แน่น
B. โซลิดสเตตไดรฟ์ขนาด 2.5
จัดเรียงโซลิดสเตตไดรฟ์ลงในช่องสำหรับประกอบแล้วขันสกรูยึดให้แน่น

### العَرَبِيَّة

أ- محرك الأقراص الثابتة 3.5 بوصة
قم بمحاذاة المحرك في فتحات التثبيت وثبِّته.
ب- محرك الأقراص ذو الحالة الثابتة 2.5 بوصة
قم بمحاذاة المحرك في فتحات التثبيت وثبِّته.

# AIR COOLING COMPATIBILITY

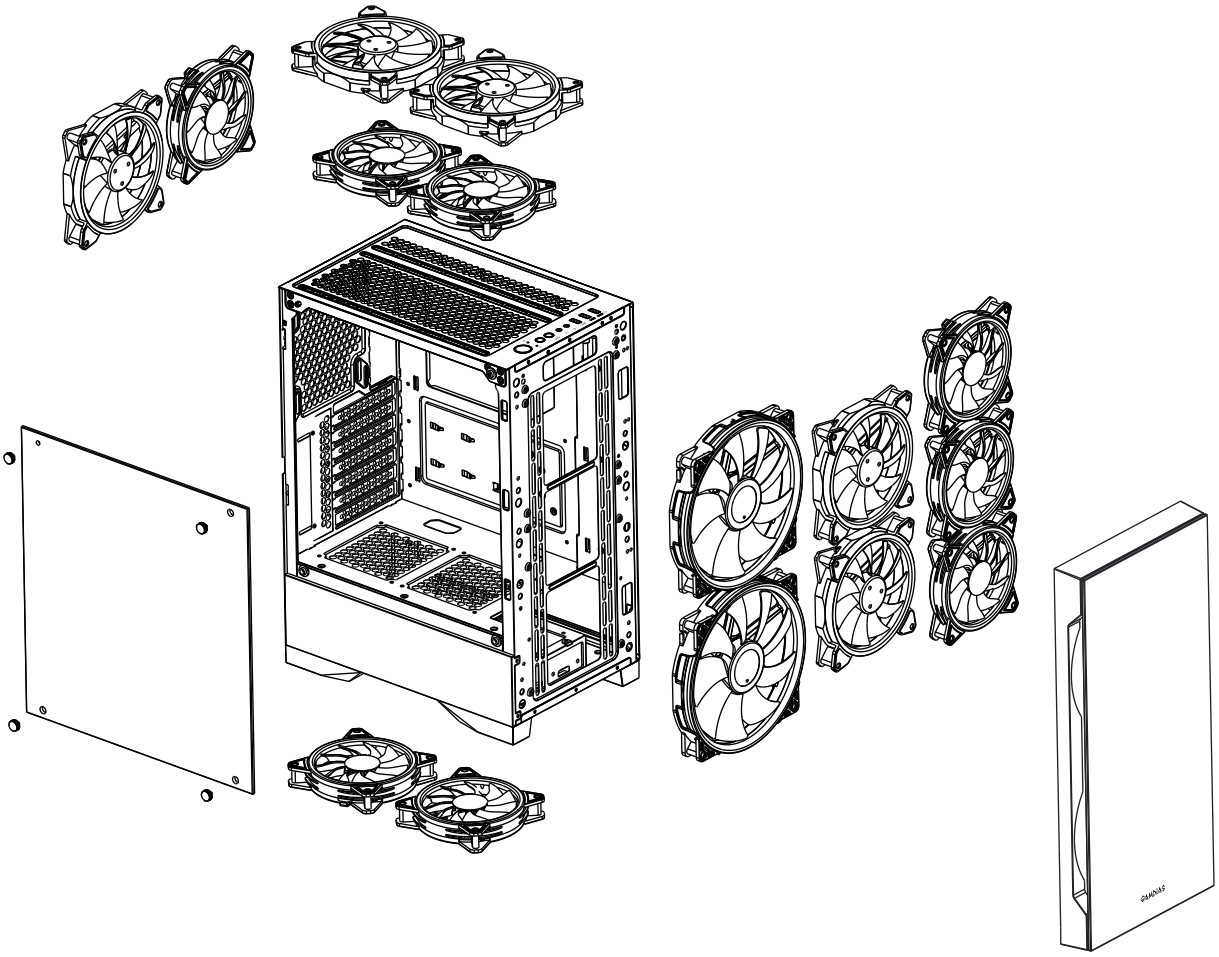

## English

| | |
|---|---|
| Top | 2 x 120mm or 2 x 140mm |
| Front | 3 x 120mm or 2 x 140mm or 2 x 200mm |
| Rear | 1 x 120mm or 1 x 140mm |
| Bottom | 2 x 120mm |

## Svensk

| | |
|---|---|
| Ovansida | 2 x 120mm eller 2 x 140mm |
| Framsida | 3 x 120mm eller 2 x 140mm eller 2 x 200mm |
| Baksida | 1 x 120mm eller 1 x 140mm |
| Botten | 2 x 120mm |

## 日本語

| | |
|---|---|
| 上部 | 120 mm x 2 または140 mm x2 |
| 前部 | 120 mm x 3 または140 mm x2 または 200 mm x2 |
| 後部 | 120 mm x 1または140 mm x1 |
| 下部 | 120 mm×2 |

## Español

| | |
|---|---|
| Superior | 2 x 120mm o 2 x 140mm |
| Frontal | 3 x 120mm o 2 x 140mm o 2 x 200mm |
| Trasero | 1 x 120mm o1 x 140mm |
| Fondo | 2 x 120mm |

## Italiano

| | |
|---|---|
| Parte superiore | 2 x 120mm o 2 x 140mm |
| Parte anteriore | 3 x 120mm o 2 x 140mm o 2 x 200mm |
| Parte posteriore | 1 x 120mm o 1 x 140mm |
| Fondo | 2 x 120mm |

## 한국어

| | |
|---|---|
| 상단 | 120 mm x 2 or 140 mm x2 |
| 전면 | 120 mm x 3 or 140 mm x2 or 200 mm x 2 |
| 후면 | 120 mm x 1 or 140 mm x1 |
| 하단 | 120 mm x 2 |

## Deutsch

| | |
|---|---|
| Oben | 2 x 120mm oder 2 x 140mm |
| Vorne | 3 x 120mm oder 2 x 140mm oder 2 x 200mm |
| Hinten | 1 x 120mm oder 1 x 140mm |
| Unterseite | 2 x 120mm |

## Português

| | |
|---|---|
| Superior | 2 x 120mm ou 2 x 140mm |
| Frente | 3 x 120mm ou 2 x 140mm ou 2 x 200mm |
| Traseiro | 1 x 120mm ou 1 x 140mm |
| Fundo | 2 x 120mm |

## ภาษาไทย

| | |
|---|---|
| ด้านบน | 120 มม. x 2 หรือ 140 มม. x2 |
| ด้านหน้า | 120 มม. x 3 หรือ 140 มม. x2 หรือ 200 มม. x 2 |
| ด้านหลัง | 120 มม. x 1 หรือ 140 มม. x1 |
| ด้านล่าง | 120 มม. x 2 |

## Polski

| | |
|---|---|
| Góra | 2 x 120mm lub 2 x 140mm |
| Przód | 3 x 120mm lub 2 x 140mm lub 2 x 200mm |
| Tył | 1 x 120mm lub 1 x 140mm |
| Dół | 2 x 120mm |

## Русский

| | |
|---|---|
| Верхний | 120 мм, 2 шт. или 140 мм, 2 шт. |
| Передний | 120 мм, 3 шт. или 140 мм, 2 шт.или 200 мм, 2 шт. |
| Задний | 120 мм, 1 шт. или 140 мм, 1 шт. |
| Дно | 120 мм, 2 шт. |

## العَرَبِيَّة

علوي 120 مم × 2 أو 140 مم × 2
أمامي 120 مم × 3 أو 140 مم × 2 أو 200 مم × 2
خلفي 120 مم × 1 أو 140 مم × 1
أسفل 120 مم × 2

## Français

| | |
|---|---|
| Haut | 2 x 120mm ou 2 x 140mm |
| Avant | 3 x 120mm ou 2 x 140mm ou 2 x 200mm |
| Arrière | 1 x 120mm ou 1 x 140mm |
| Fond | 2 x 120mm |

## Türk dili

| | |
|---|---|
| Üst | 2 tane 120 mm veya 2 tane 140 mm |
| Ön | 3 tane 120 mm veya 2 tane 140 mm veya 2 tane 200 mm |
| Arka | 1 tane 120 mm veya 1 tane 140 mm |
| Alt | 2 adet 120 mm |

# RADIATOR COMPATIBILITY

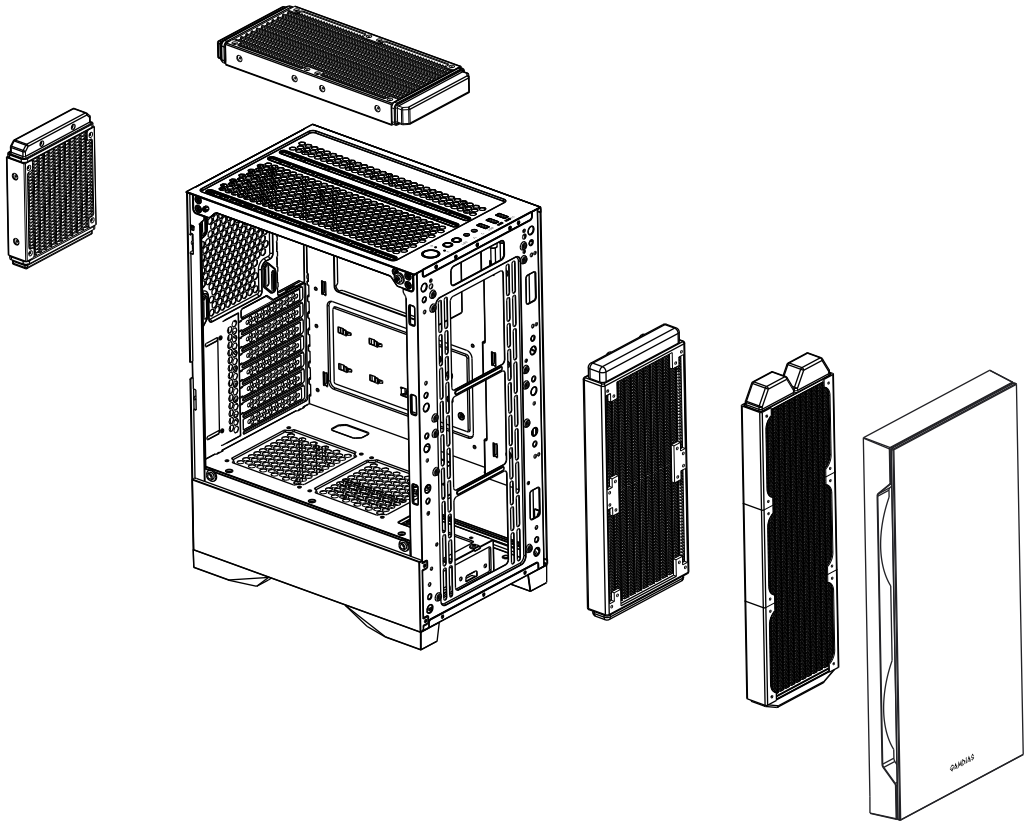

**English**

| | |
|---|---|
| Top | 240 mm |
| Front | 360 mm or 280 mm |
| Rear | 120 mm |

**Español**

| | |
|---|---|
| Superior | 240 mm |
| Frontal | 360 mm or 280 mm |
| Trasero | 120 mm |

**Deutsch**

| | |
|---|---|
| Oben | 240 mm |
| Vorne | 360 mm oder 280 mm |
| Hinten | 120 mm |

**Polski**

| | |
|---|---|
| Góra | 240 mm |
| Przód | 360 mm lub 280 mm |
| Tył | 120 mm |

**Français**

| | |
|---|---|
| Haut | 240 mm |
| Avant | 360 mm ou 280 mm |
| Arrière | 120 mm |

**Svensk**

| | |
|---|---|
| Ovansida | 240 mm |
| Framsida | 360 mm eller 280 mm |
| Baksida | 120 mm |

**Italiano**

| | |
|---|---|
| Parte superiore | 240 mm |
| Parte anteriore | 360 mm o 280 mm |
| Parte posteriore | 120 mm |

**Português**

| | |
|---|---|
| Superior | 240 mm |
| Frente | 360 mm ou 280 mm |
| Traseira | 120 mm |

**Русский**

| | |
|---|---|
| Верхний | 240 мм |
| Передний | 360 мм или 280 мм |
| Задний | 120 мм |

**Türk dili**

| | |
|---|---|
| Üst | 240 mm |
| Ön | 360 mm veya 280 mm |
| Arka | 120 mm |

**日本語**

| | |
|---|---|
| 上部 | 240 mm |
| 前部 | 360 mm または 280 mm |
| 後部 | 120 mm |

**한국어**

| | |
|---|---|
| 상단 | 240mm |
| 전면 | 360mm 또는 280mm |
| 후면 | 120mm |

**ภาษาไทย**

| | |
|---|---|
| ด้านบน | 240 มม. |
| ด้านหน้า | 360 มม. หรือ 280 มม. |
| ด้านหลัง | 120 มม. |

**العَرَبِيَّة**

علوي 240 مم
أمامي 360 مم أو 280 مم
خلفي 120مم

# I/O PORTS

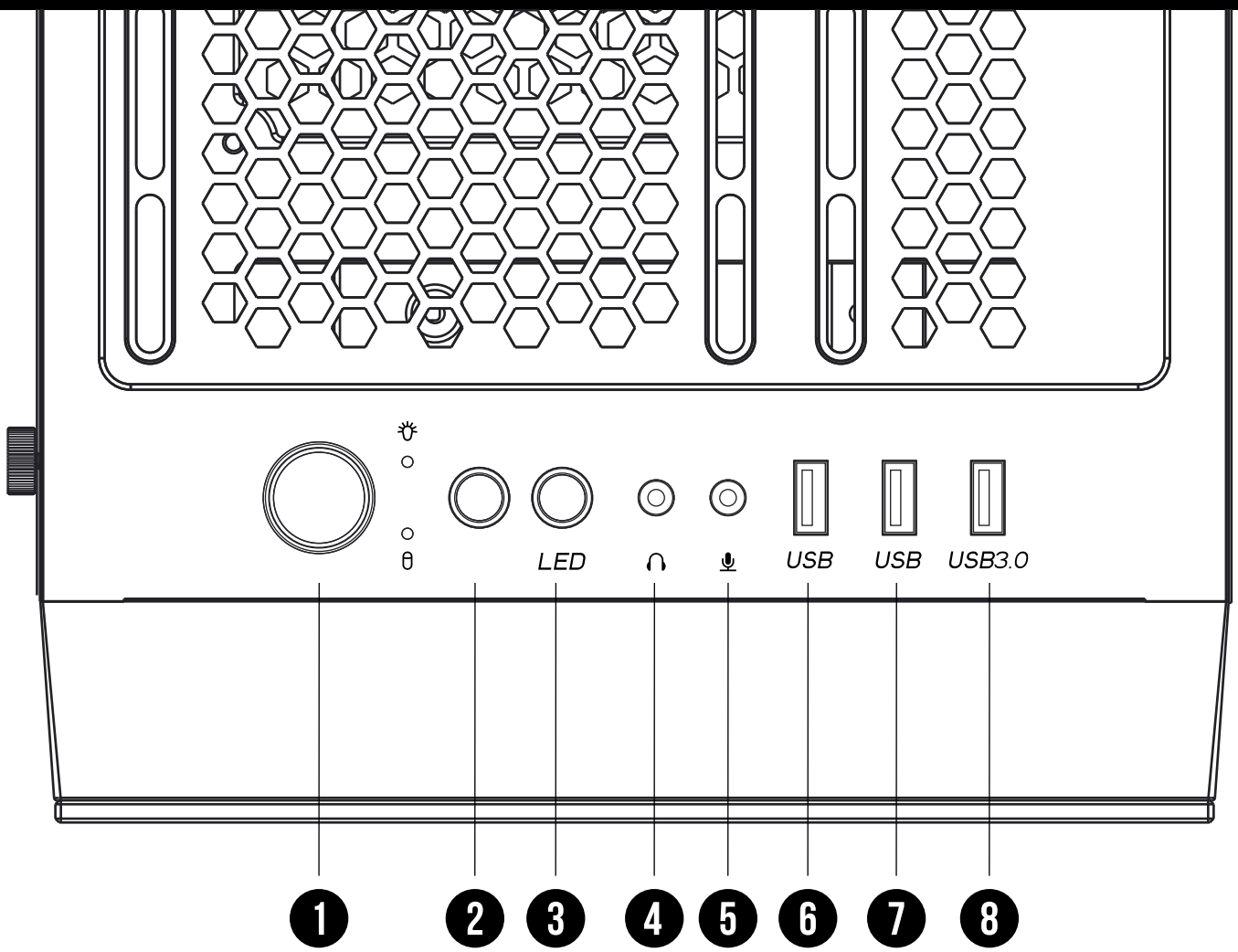


| | | | |
|---|---|---|---|
| 1 | Power Button | 5 | Mic |
| 2 | Reset Button | 6 | USB 2.0 |
| 3 | Fan LED Control[1] | 7 | USB 2.0 |
| 4 | Headphone | 8 | USB 3.0 |

1 Sync With Motherboard : Press and Hold the Fan LED Control Button for 3 Seconds.

# I/O CONNECTORS

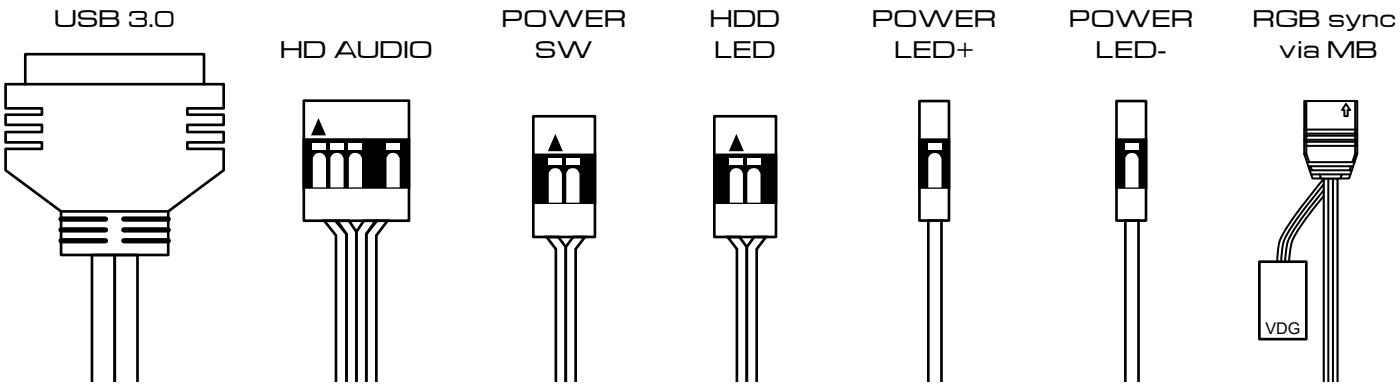


**English**

See your motherboard's manual for front panel header locations and pin-outs.

**Español**

Consulte en el manual de la placa base las ubicaciones de los cabezales del panel frontal y las salidas de conectores.

**Deutsch**

Positionen und Pinbelegungen der Stiftleisten an der Frontblendefinden Sie in der Motherboard-Anleitung.

**Polski**

Zapoznaj się z instrukcją do płyty głównej w celu uzyskania informacji o położeniu gniazda panelu przedniego i pinów.

**Français**

Consultez le manuel de votre carte mère pour les emplacements des embases du panneau avant et les sorties pi.

**Svensk**

Se bruksanvisningen för moderkortet för huvud och pi-utgångar på framsidan.

**Italiano**

Vedere il manuale della scheda madre per le posizioni e le piedinature del connettore del pannello anteriore.

**Português**

Veja o manual da sua placa-mãe para localizar os locais e os compartimentos do painel frontal.

**Русский**

Схема расположения колодок передней панели и выводов представлена в руководстве к системной плате.

**Türk dili**

Ön panel bağlantı konumları ve Pi çıkışları için ana kartınızın kılavuzuna bakın.

**日本語**

フロントパネルヘッダーの位置と操作はマザーボードマニュアルを参照

**한국어**

프론트 패널 헤더 위치와 pi 아웃은 마더보드의 매뉴얼을 참조하십시오.

**ภาษาไทย**

อ่านคู่มือมาเธอร์บอร์ดของคุณเพื่อรับทราบตำแหน่งส่วนหัวแผงด้านหน้าและ Pi-out

**العَرَبِيَّة**

راجع دليل اللوحة الأم لتحديد مواضع رأس اللوحة والدبابيس.

# GAMDIAS

GAMING ART IN MOTION